T型ドライブ YS350-3STA / YS250-3ST

ひと味もふた味も違うスターンドライブです。

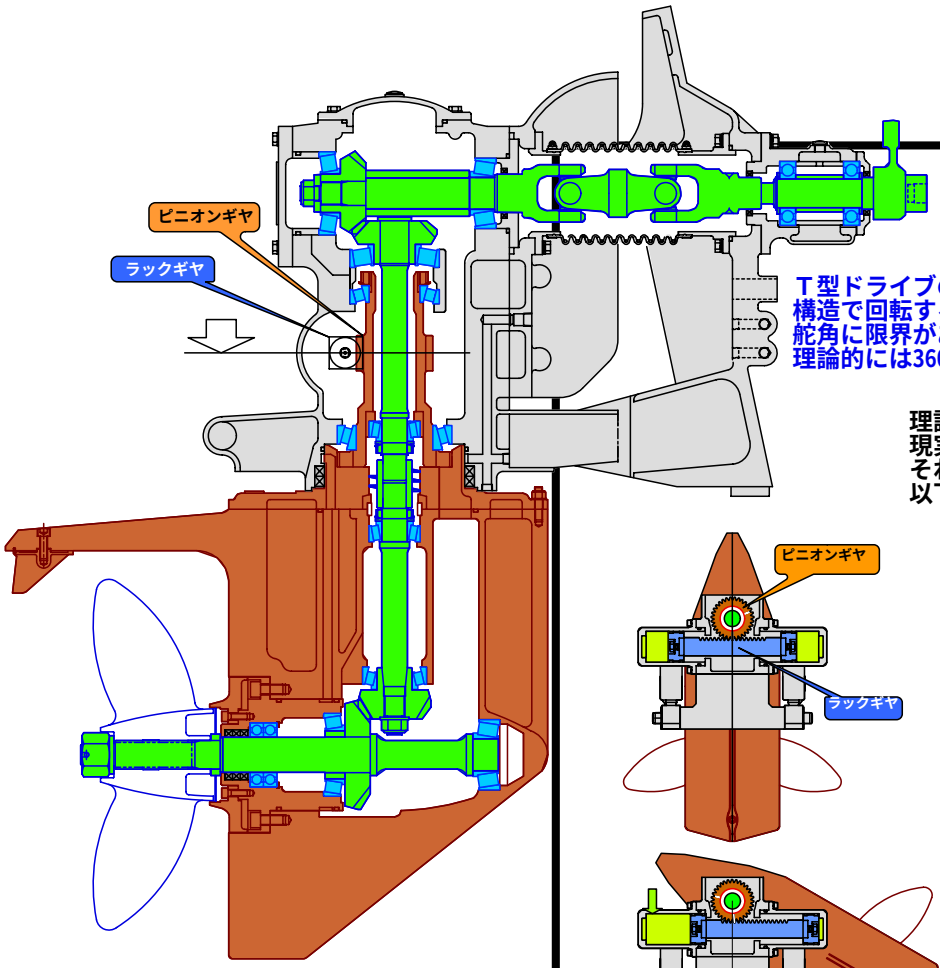

①旋回性能が違う！

T型ドライブの最大の特徴は、ラック＆ピニオン構造で回転する下部ケースにあります。
舵角に限界がある操舵用レバー式の機構とは異なり理論的には360度プロペラと舵を振ることも可能となります。

理論的には360度の舵角もとれる構造ですが、
現実に使用するには大きすぎます。
それで標準仕様では、もっとも使い心地がよい
以下の角度に設定しています。
YS250-3STは90度。（左右各45度）
YS350-3STAは120度。（左右各60度）

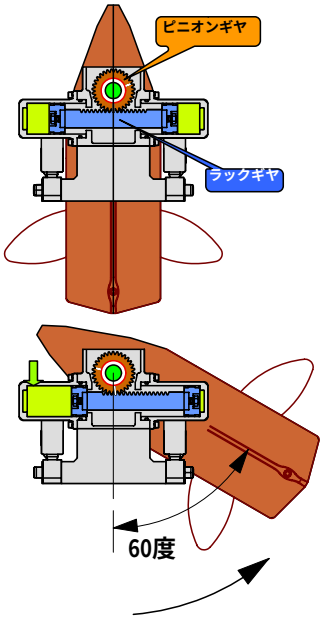

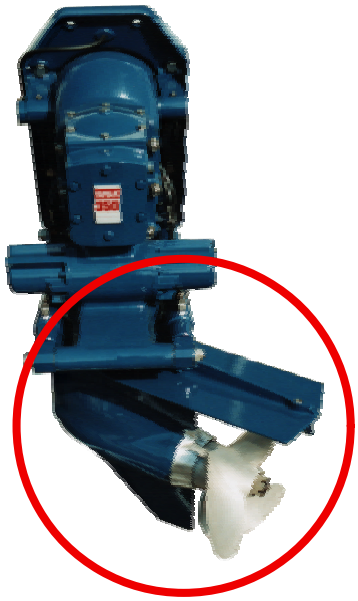

YS350-3STA　60度おも舵の状態

②跳ね上げ角度が違う！

跳ね上げ時に邪魔となる操舵用レバーの機構が不要のため
その分大きく跳ね上げが出来ることになります。

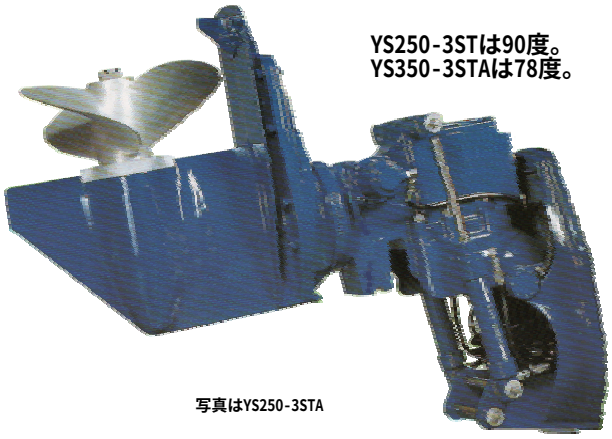

YS250-3STは90度。
YS350-3STAは78度。

写真はYS250-3STA

オプション仕様で通常左右30度
スラスターモードで片側90度切れるようにしたタイプ。

山本機工株式会社

【主要要目】

ドライブ形式	YS350-3STA	YS350-3STA	YS350-3STA	YS250-3ST	YS250-3ST	YS250-3ST
クラッチ形式	DM80A	DM90-2E	DM90-2B	DM60A	DM60-2E	DM60-2B
減速比　ドライブ	1.57	1.57	1.57	1.50	1.50	1.50
クラッチ	1.00	1.09	1.21	1.00	1.07	1.21
最終減速比	1.57	1.44	1.30	1.50	1.40	1.24
操舵角度	左右各60度	左右各60度	左右各60度	左右各45度	左右各45度	左右各45度
跳ね上げ角度）	78度	78度	78度	90度	90度	90度
重量　ドライブ	285Kg	285Kg	285Kg	140Kg	140Kg	140Kg
クラッチ	95Kg	170Kg	170Kg	70Kg	110Kg	110Kg

【主な名称】

ヤマキ
クイックサービス対応品

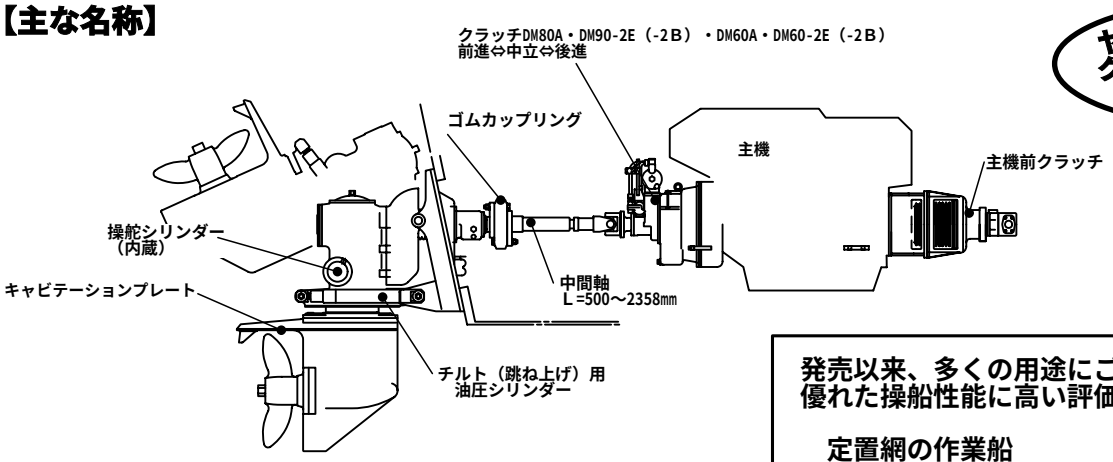

【選定の目安】

主機の最大馬力と回転数により下表で選定してください。
【例】最大馬力300Ps/2800rpmの主機で駆動する場合、
矢印の位置になりますのでYS350-3STA×DM90-2Eを選定します。

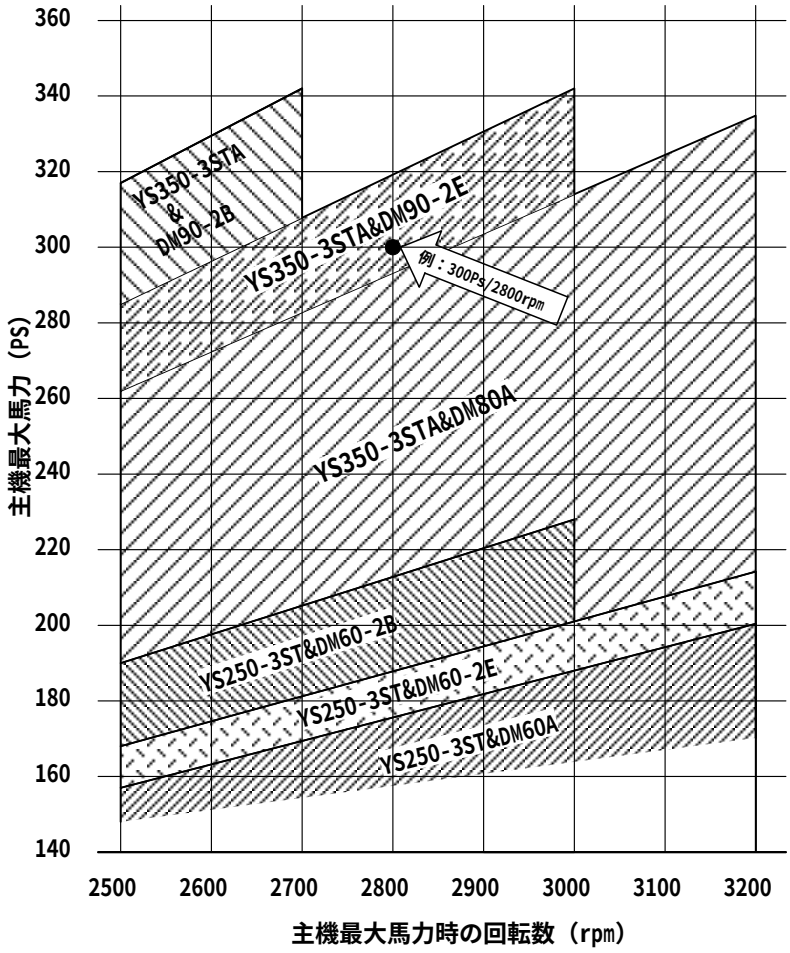

発売以来、多くの用途にご採用をいただき、その
優れた操船性能に高い評価をいただいております。

定置網の作業船
養殖作業船（カキ・ホタテ・etc）
港湾清掃作業船
水上タクシー
瀬渡し遊漁船
屋形船

社内では本機を利用した新たな製品への
いくつかのアイデアが出ています。

サイドスラスターYSSシリーズとの
組み合わせで前後左右全方位への自在移動を
可能にするシステム開発

油圧モーター駆動にして作業時の補助推進装置
として使用する。

推進方向を180度逆にして船首に取り付け
ＦＦ車のような推進装置を作る。

まだどれも実現はしていませんが、もしお客様の
中でご意見やもっとすぐれたアイデアがあればぜ
ひ私たちにお聞かせください。

クイックサービスについて

事故発生時の短期復旧のため
お客様の破損したドライブと
すでにオーバーホールの完了した弊社所有の
ドライブを交換してご使用いただくサービスです。
交換後ご返却いただいたドライブを修理してその
修理費用をご請求いたします。

詳しくは弊社までお問い合わせください。

山本機工株式会社